Plattenwärmetauscher mit 2-Wege-Ventil

Art.- Nr. 15 806 20 - Edelstahl, Art.- Nr. 15 816 20 - Titan

Die Vorschriften nach DIN-, VDE-, örtlichem EVU, sowie die Unfallverhütungsvorschriften sind zu beachten.
Der Elektroanschluss darf nur von zugelassenem Fachpersonal durchgeführt werden.
In anderen Ländern sind die jeweiligen nationalen Vorschriften zu beachten.

Technische Änderungen vorbehalten !

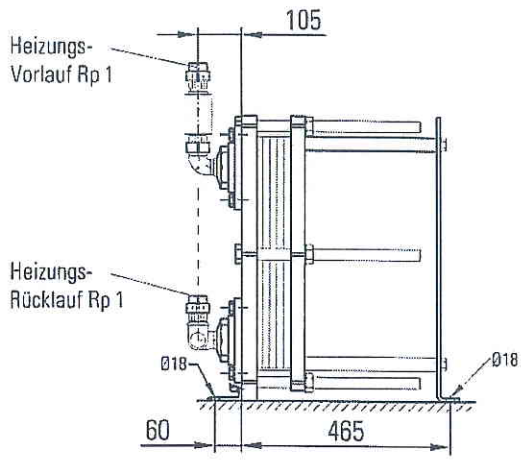

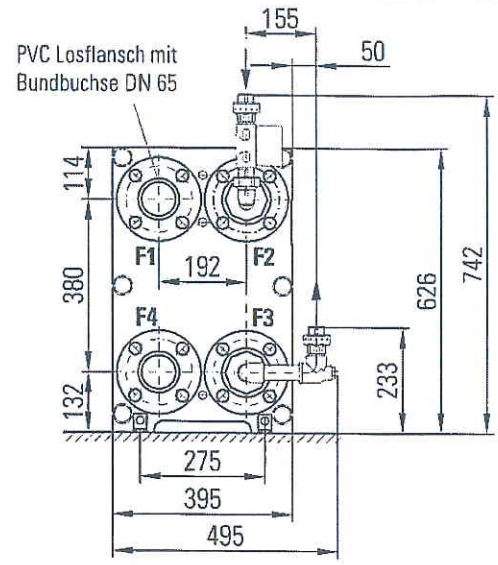

Ausstattung:

- Plattenmaterial:	1.4401 bzw. Titan	
- Leergewicht:	152 kg	
- Füllgewicht:	158 kg	
- Anschluss Badewasser:	PVC Losflansch mit Bundbuchse DN 65	**F4** = Eingang, **F1** = Ausgang
- Anschluss Heizwasser:	Verschraubung Rp 1	**F2** = Eingang, **F3** = Ausgang

Hinweis Anschlüsse:

- Absperrorgane unmittelbar vor dem PWT im Vor- und Rücklauf einbauen!
- Die Heizwasserzufuhr muss bei Stromausfall oder abgeschalteter Filteranlage sofort und sicher unterbrochen sein.
- Das 2-Wegeventil mit Federrücklauf schließt bis zu einem Differenzdruck von 0,44 bar.

Einsatzbereich:

- Niedertemperaturheizung:	38°C bis 70°C Vorlauftemperatur
- Wärmepumpe:	indirekter Anschluss über Pufferspeicher bzw. direkter Anschluss, Leistung der Wärmepumpe genau auf PWT abstimmen
- Solaranlage:	indirekter Anschluss über Pufferspeicher, max. 70°C Vorlauftemperatur

Grundlagen der Leistungstabelle:

- Heizwasserdurchsatz:	3 m³/h	- Badewasserdurchsatz:	10 m³/h
- Druckverlust Heizungsseitig:	0,15 bar (inkl. Ventil)	- Druckverlust Badewasserseitig:	0,11 bar

Leistung		Badewasser-Vorlauftemperatur								
		20 °C	22 °C	24 °C	26 °C	28 °C	30 °C	32 °C	34 °C	36 °C
Heizungs-Vorlauftemperatur	38 °C	43 kW	38 kW	33 kW	29 kW	24 kW	19 kW	15 kW	10 kW	5 kW
	40 °C	47 kW	43 kW	38 kW	34 kW	29 kW	24 kW	19 kW	15 kW	10 kW
	45 °C	60 kW	55 kW	51 kW	46 kW	41 kW	36 kW	32 kW	27 kW	22 kW
	50 °C	72 kW	67 kW	63 kW	58 kW	54 kW	49 kW	44 kW	39 kW	35 kW
	55 °C	84 kW	80 kW	75 kW	71 kW	66 kW	61 kW	57 kW	52 kW	47 kW
	60 °C	97 kW	93 kW	88 kW	83 kW	79 kW	74 kW	69 kW	65 kW	60 kW
	65 °C	110 kW	105 kW	101 kW	96 kW	91 kW	87 kW	82 kW	77 kW	72 kW
	70 °C	122 kW	118 kW	113 kW	109 kW	104 kW	100 kW	95 kW	90 kW	85 kW

ospa
Apparatebau Pauser GmbH & Co. KG
Postfach • 73555 Mutlangen • Telefon: +49 7171 7050 • Telefax: +49 7171 705199
Internet: www.ospa.info • E-Mail: ospa@ospa.info

60 21Z 00 0411
EB-Z