Einbau Ospa-Injektor 1,5 mit Treibwasserpumpe ohne Anschlussrohr

Art.-Nr. 62 508 10

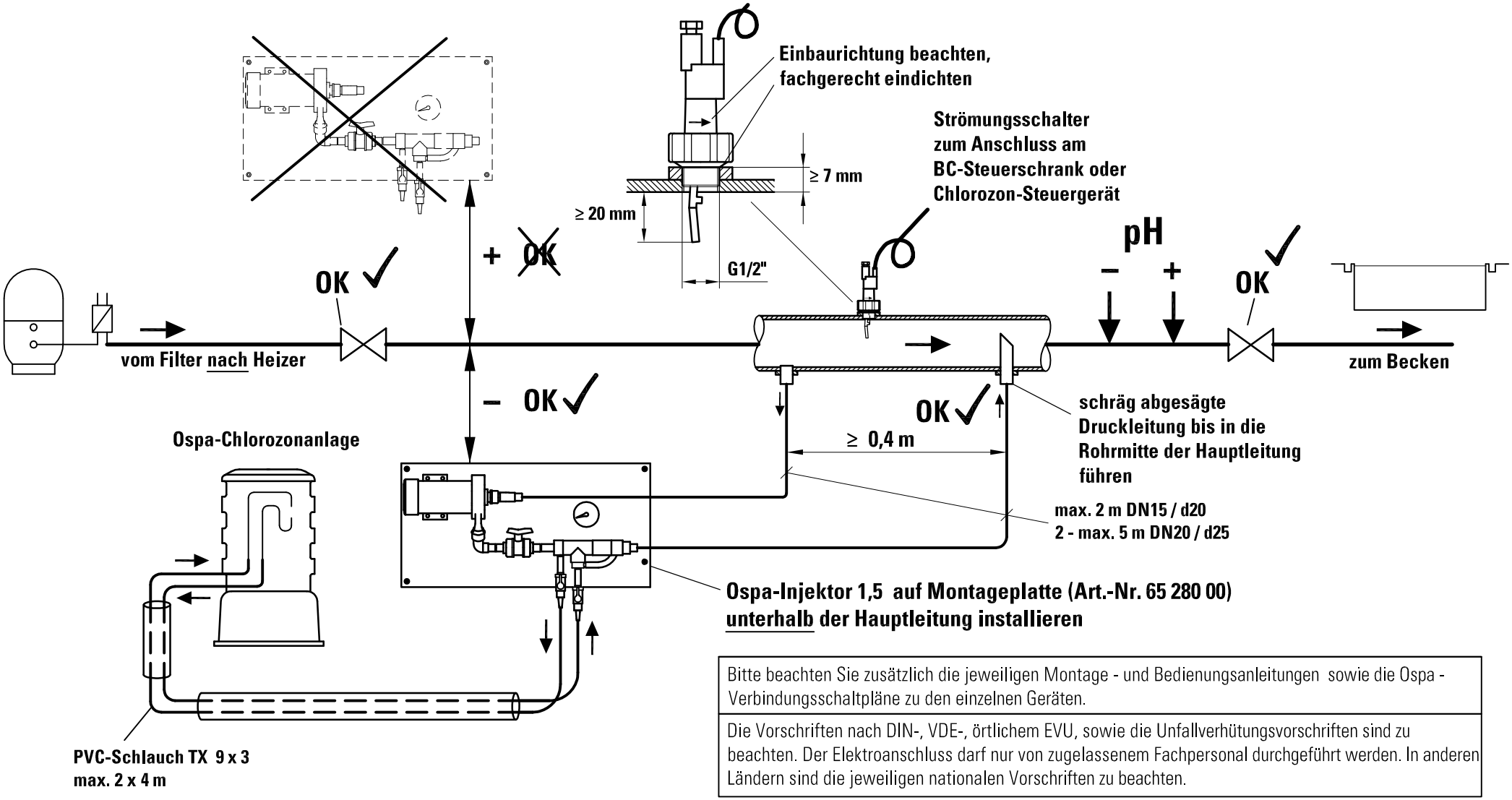

Bitte beachten Sie zusätzlich die jeweiligen Montage - und Bedienungsanleitungen sowie die Ospa - Verbindungsschaltpläne zu den einzelnen Geräten.

Die Vorschriften nach DIN-, VDE-, örtlichem EVU, sowie die Unfallverhütungsvorschriften sind zu beachten. Der Elektroanschluss darf nur von zugelassenem Fachpersonal durchgeführt werden. In anderen Ländern sind die jeweiligen nationalen Vorschriften zu beachten.

Technische Änderungen vorbehalten !

Apparatebau Pauser GmbH & Co. KG
Postfach • 73555 Mutlangen • Telefon: +49 7171 7050 • Telefax: +49 7171 705199
Internet: www.ospa.info • E-Mail: ospa@ospa.info

60 29Z 00 0711
EB-Z

Einbauanleitung und elektrische Anschlussmöglichkeiten

Strömungsschalter Art.-Nr. 01 003 80

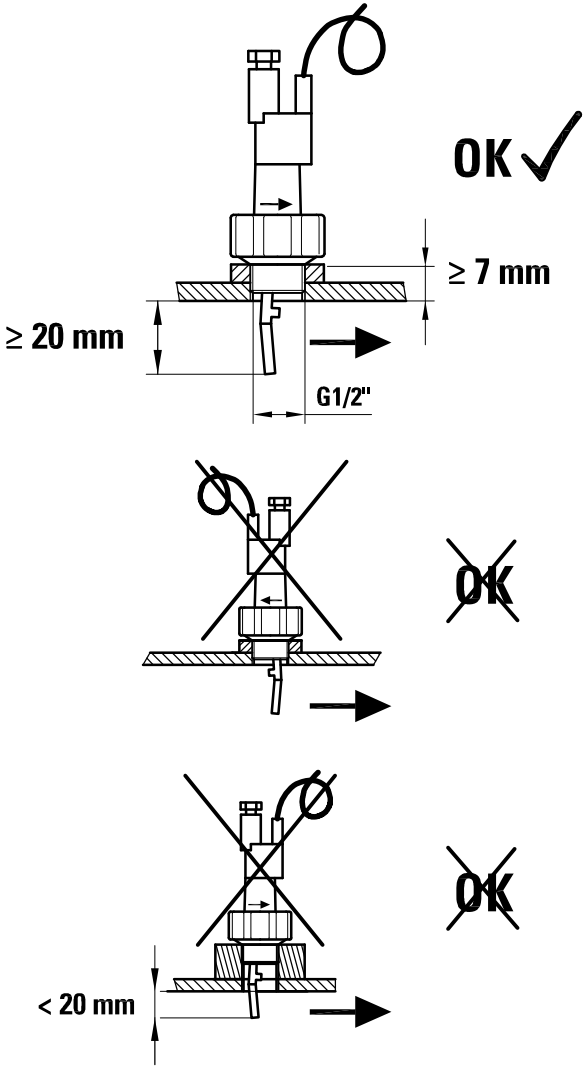

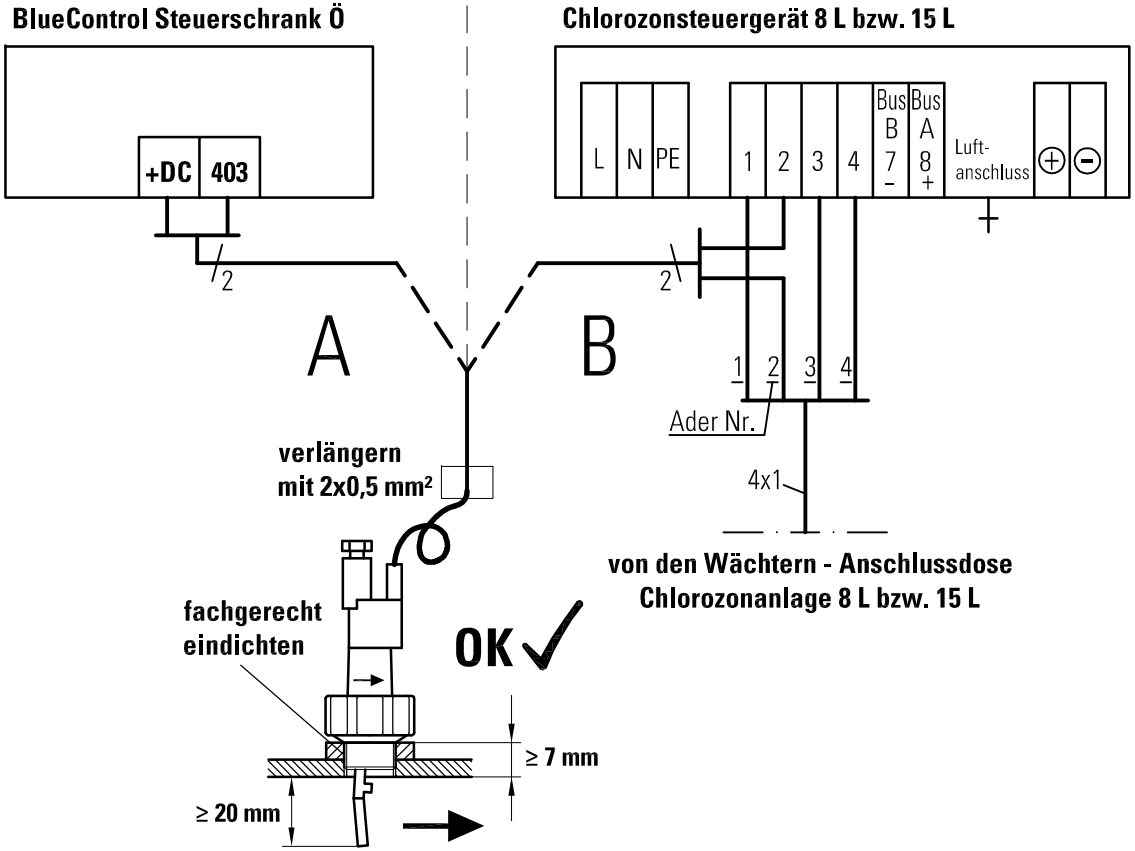

Bitte beachten Sie zusätzlich die jeweiligen Montage - und Bedienungsanleitungen sowie die Ospa - Verbindungsschaltpläne zu den einzelnen Geräten.

Die Vorschriften nach DIN-, VDE-, örtlichem EVU, sowie die Unfallverhütungsvorschriften sind zu beachten. Der Elektroanschluss darf nur von zugelassenem Fachpersonal durchgeführt werden. In anderen Ländern sind die jeweiligen nationalen Vorschriften zu beachten.

Technische Änderungen vorbehalten !

Apparatebau Pauser GmbH & Co. KG
Postfach • 73555 Mutlangen • Telefon: +49 7171 7050 • Telefax: +49 7171 705199
Internet: www.ospa.info • E-Mail: ospa@ospa.info

60 29Z 00 0711
EB-Z