# Einbauzeichnung
# Ospa-PowerSwim Fertigbauteile Folienbecken

Art.- Nr. 28 475 10, 28 475 60, 28 476 00

| |
|---|
| **ACHTUNG:** Die Edelstahl-Oberfläche darf auf keinen Fall beschädigt werden, z.B. durch ungeeignetes Werkzeug.<br>**HINWEIS:** Edelstahl muss in die sorgfältige, regelmäßige Reinigung der Schwimmbadanlage einbezogen werden.<br>**KEINE** salzsäurehaltigen Reinigungsmittel verwenden. Edelstahl-Pflegeanleitung beachten! |
| Die angedeuteten Dichtungsmaßnahmen sind nur als Hinweis zu betrachten! Eine Verbindlichkeit kann daraus nicht hergestellt werden! Verantwortliche Maßnahmen sind von der örtlichen Bauleitung nach Gegebenheit der Baustelle zu treffen! |
| Die Ausführung und Statik der Beckenkonstruktion erfolgt nach Angabe des Planers. |
| Technische Änderungen vorbehalten! |

**1** Schutzfolie vom Gehäuse abziehen. Bauschmutz von Flanschfläche und Gewinde gründlich entfernen.
Dichtungsbahn bis Innenkante Gehäuse fachgerecht aufbringen.

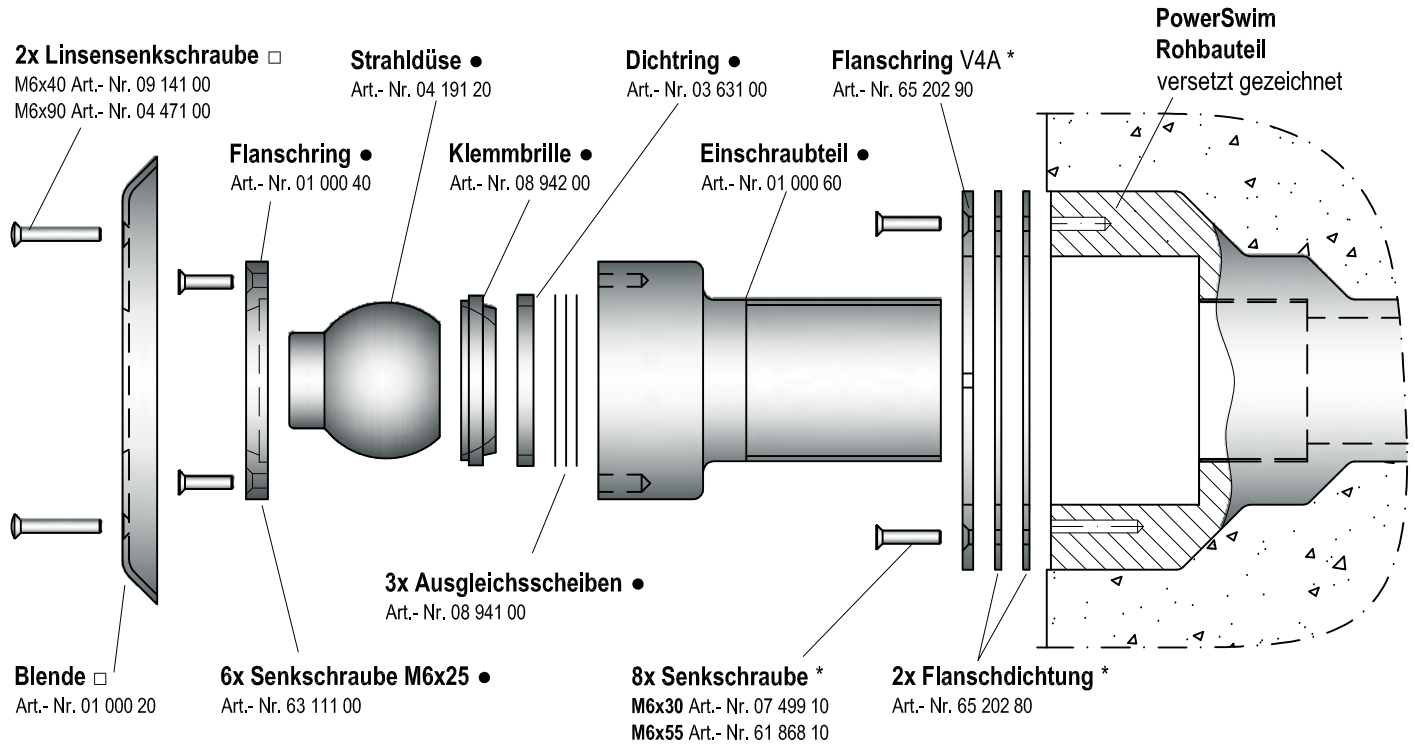


**2** Vorderkante Einschraubteil soll **ca. 3 mm vor der Dichtungsbahn** sitzen. Die Einschraublänge des Gewindes sollte dabei **mind. 30 mm** betragen. Wenn nötig, Gewindelänge auf das entprechende Maß kürzen.
Gewinde fachgerecht mit Teflonband eindichten und auf Maß mit Stirnschlüssel eindrehen.

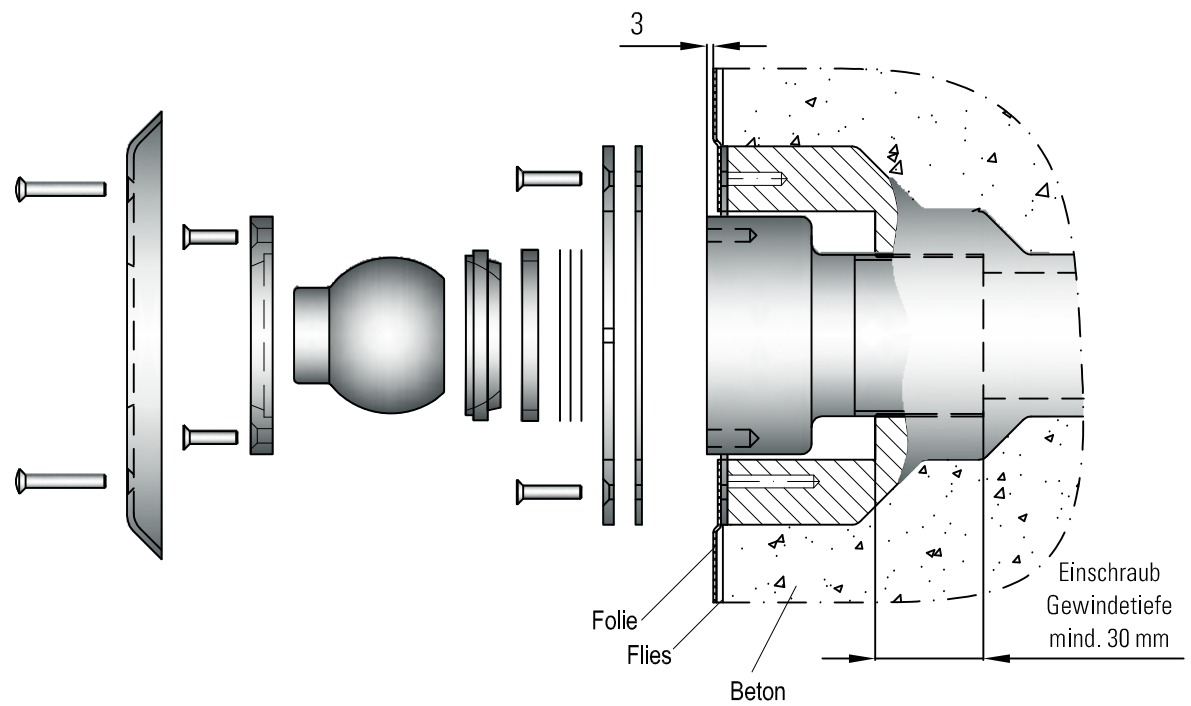


**3** Flanschfläche säubern. Flanschring V4A so aufsetzen, dass Durchgangsbohrungen für Befestigung der Blende waagerecht stehen.
Dichtungsbahn mit Flanschdichtungen und Flanschring dicht verschrauben.

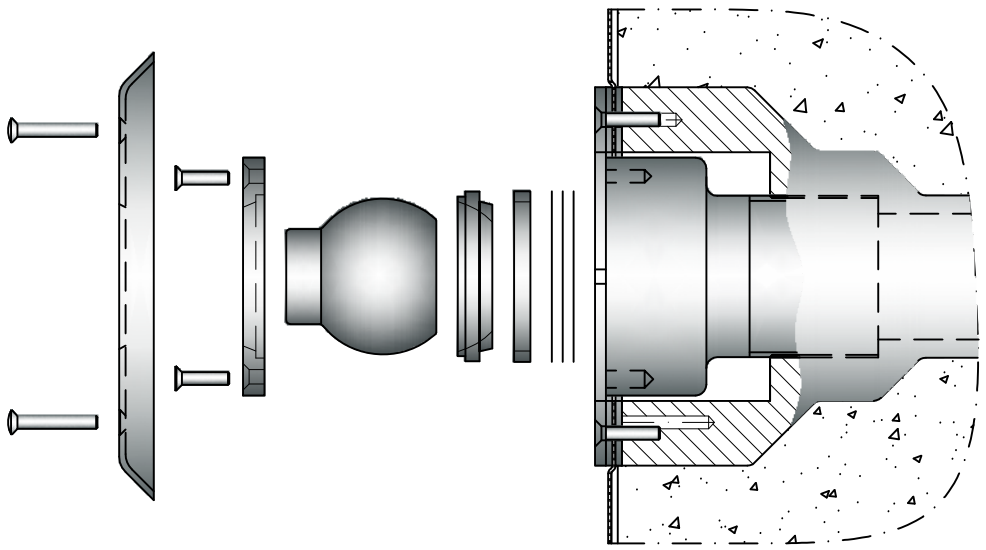

**Blendensatz □**
**Art.- Nr. 01 210 00**

**Düseneinsatz ●**
**Art.- Nr. 01 002 10**

**Flanschsatz ***
**Art.- Nr. 01 002 20**

**4** PowerSwimdüse zusammenbauen. Ausgleichsscheiben, Dichtung, Klemmbrille, Strahldüse einsetzen und Flanschring mit Senkschrauben am Einschraubteil befestigen.
Lässt sich die Strahldüse nur sehr schwer bewegen, eine Ausgleichsscheibe entfernen.
Blende aufsetzen und mit Senkschrauben am Rohbauteil befestigen.

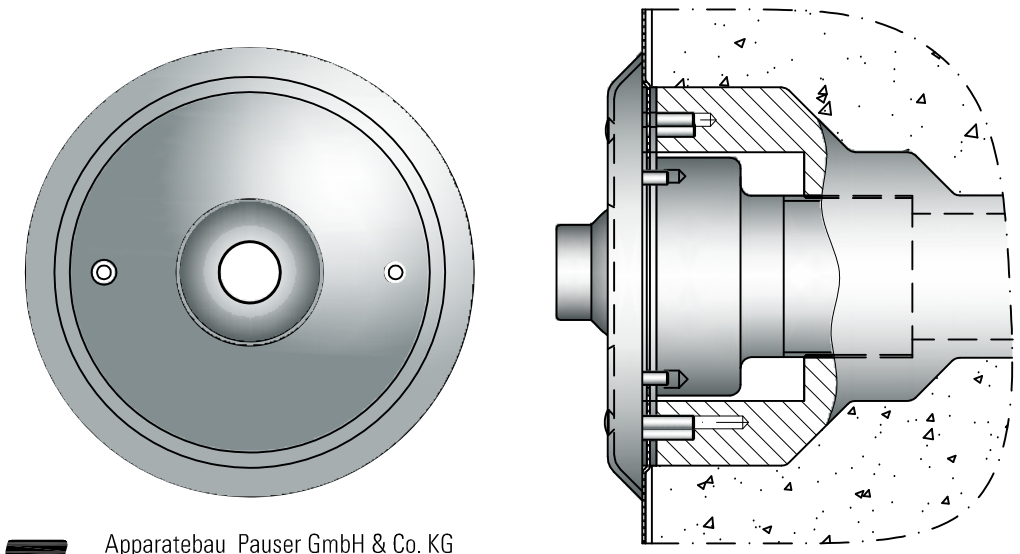


Apparatebau Pauser GmbH & Co. KG
Postfach • 73555 Mutlangen • Telefon: +49 7171 7050 • Telefax: +49 7171 705199
Internet: www.ospa.info • E-Mail: ospa@ospa.info



**59 50Z 00 0310**
EB-Z