Einbauzeichnung
Ospa-PowerSwim Fertigbauteile Fliesenbecken

Art.- Nr. 28 475 00, 28 475 50, 28 475 90

ACHTUNG: Die Edelstahl-Oberfläche darf auf keinen Fall beschädigt werden, z.B. durch ungeeignetes Werkzeug. **HINWEIS:** Edelstahl muss in die sorgfältige, regelmäßige Reinigung der Schwimmbadanlage einbezogen werden. **KEINE** salzsäurehaltigen Reinigungsmittel verwenden. Edelstahl-Pflegeanleitung beachten!
Die angedeuteten Dichtungsmaßnahmen sind nur als Hinweis zu betrachten! Eine Verbindlichkeit kann daraus nicht hergestellt werden! Verantwortliche Maßnahmen sind von der örtlichen Bauleitung nach Gegebenheit der Baustelle zu treffen!
Die Ausführung und Statik der Beckenkonstruktion erfolgt nach Angabe des Planers.
Technische Änderungen vorbehalten!

1

Fliesen bis Außenkante Gehäuse fachgerecht anbringen.
Putz- und Fliesenaufbau bis 60 mm ist möglich.
Schutzfolie vom Gehäuse abziehen. Bauschmutz von Flanschfläche und Gewinde gründlich entfernen.

Blendensatz □
Art.- Nr. 01 210 00

Düseneinsatz ●
Art.- Nr. 01 002 10

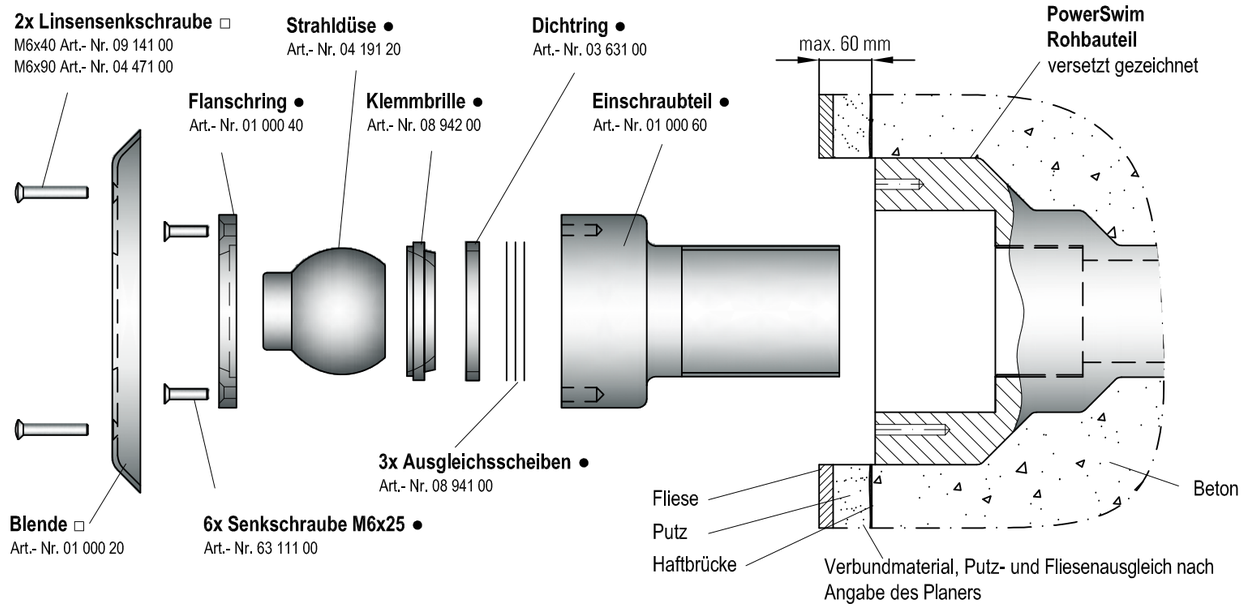

2

Vorderkante Einschraubteil soll **ca. 3 mm vor den Fliesen** sitzen. Die Einschraublänge des Gewindes sollte dabei **mind. 30 mm** betragen. Wenn nötig, Gewindelänge auf das entprechende Maß kürzen.
Gewinde fachgerecht mit Teflonband eindichten und auf Maß mit Stirnschlüssel eindrehen.

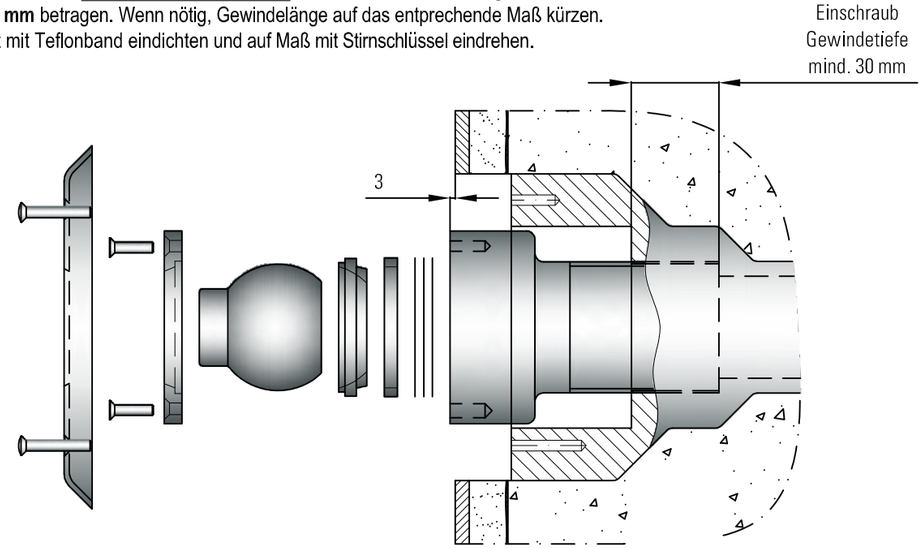

3

PowerSwimdüse zusammenbauen. Ausgleichsscheiben, Dichtung, Klemmbrille, Strahldüse einsetzen und Flanschring mit Senkschrauben am Einschraubteil befestigen.
Lässt sich die Strahldüse nur sehr schwer bewegen, eine Ausgleichsscheibe entfernen.
Blende aufsetzen und mit Senkschrauben am Rohbauteil befestigen.

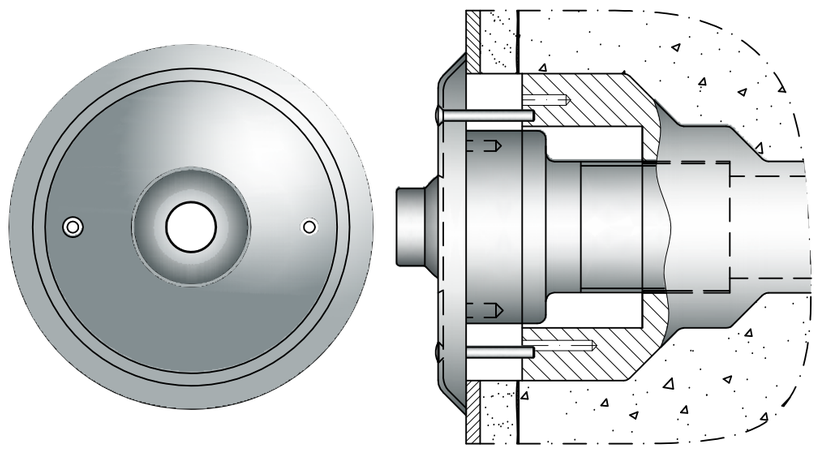

ospa
Apparatebau Pauser GmbH & Co. KG
Postfach • 73555 Mutlangen • Telefon: +49 7171 7050 • Telefax: +49 7171 705199
Internet: www.ospa.info • E-Mail: ospa@ospa.info

59 49Z 00 0310
EB-Z